BUSINESS TRADING SHOPS

Ein Unternehmen
der Business Group Deutschland

Vogel's
EFW 8145 Wandhalter Motion+ S

Technische Zeichnung/Technical drawing (in mm)

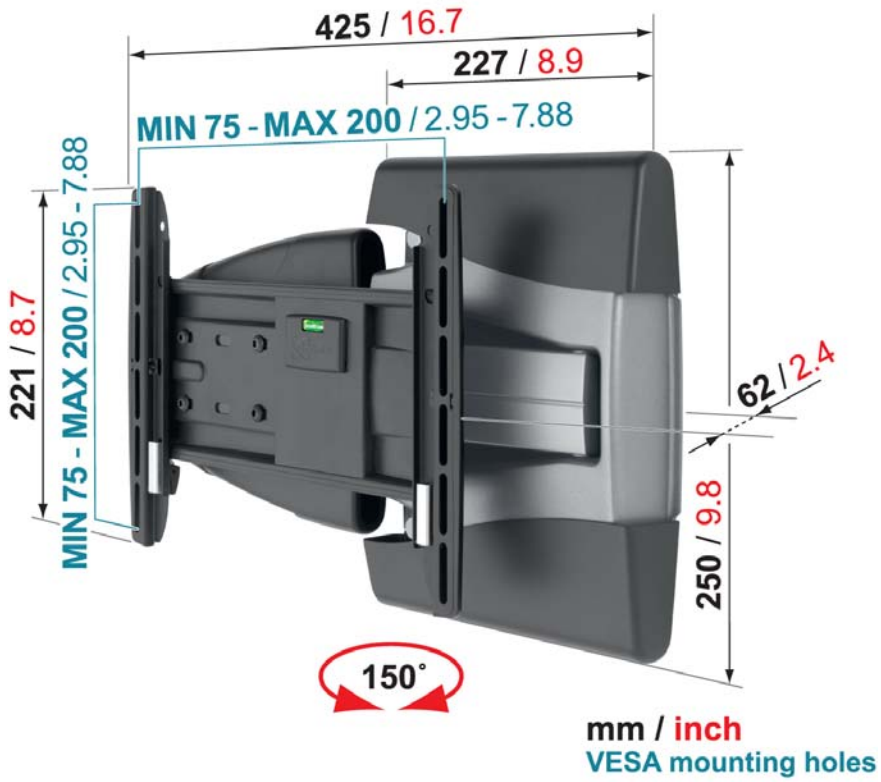

kabelhalterung.de monitorhalterung.de notebookhalterung.de projektorhalterung.de

BTS Business Trading Shops GmbH - Schnackenburgallee 41b - Germany - 22525 Hamburg
Tel.: +49 (0) 40 - 500 505 60 - Fax: +49 (0) 40 - 500 505 61 - E-Mail: info@business-trading.com - www.business-trading.com